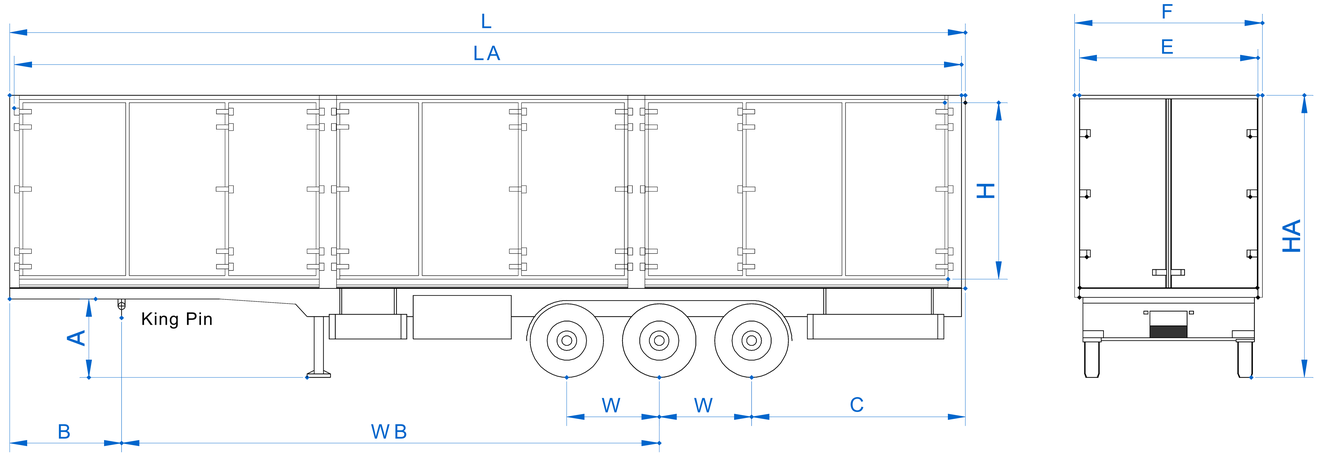

Doorberg Technical Details / Çok Kapılı Teknik Detaylar	
Side Walls (Yan Duvar)	65 mm
Front Wall (Ön Duvar)	85 mm
Back Doors (Arka Kapı)	85 mm
Roof (Tavan)	105 mm
Floor (Taban)	125 mm
Chasiss Neck (Deve Boynu)	160 mm
(A) 5th Wheel Height (Yürüme Yüksekliği)	1150 mm
(B) Front Overhang / Ön Çıkıntı	1400 mm
(C) Rear Overhang / Arka Çıkıntı	3150 mm
(WB) Whell Base (King Pimi ve Aks Merkezi Mesafesi)	7680 mm
(L) Overall Length (Toplam Uzunluk)	13600 mm
(LA) Internal Length (İç Uzunluk)	13300 mm
(F) Overall Width (Toplam Genişlik)	2600 mm
(E) Internal Width (İç Genişlik)	2470 mm
(HA) Overall Height / Toplam Yükseklik	4020 mm
(H) Internal Height / İç Yükseklik	2500 mm
(W) Axles Distance / İki Aks Arası Mesafe	1320 mm
King Pin Load / King Pimi Yükü - Axles Load / Aks Yükü - Total Load / Toplam Yük	12000 - 24000 - 36000 kg
Tare Weight (Without Cooling Unit) / Boş Ağırlık (Soğutma Ünitesi Hariç)	9500 kg

BRF TREYLER

Drawn	Umut ASLAN
Date	15.11.2017
Approved	Hasan RAMAZAN

	Doorberg / Çok Kapılı
Project No:	
Material	
Weight:	
Explanation :	
Scale :	Page 1 / 1

ContactTelefon : (0326) 221 6845
Fax : (0326) 221 3540
Web : www.brftreyler.com
E-Mail: brf@brftreyler.com
Address : Güzelburç Beldesi
Güzel Birlik Mah. İpek Yolu
Cad. Dericiler Sitesi No:131
Antakya Hatay/TÜRKİYE